Datenblatt: Stratos PICO plus 30/1-4

Kennlinien Δp-c (constant)

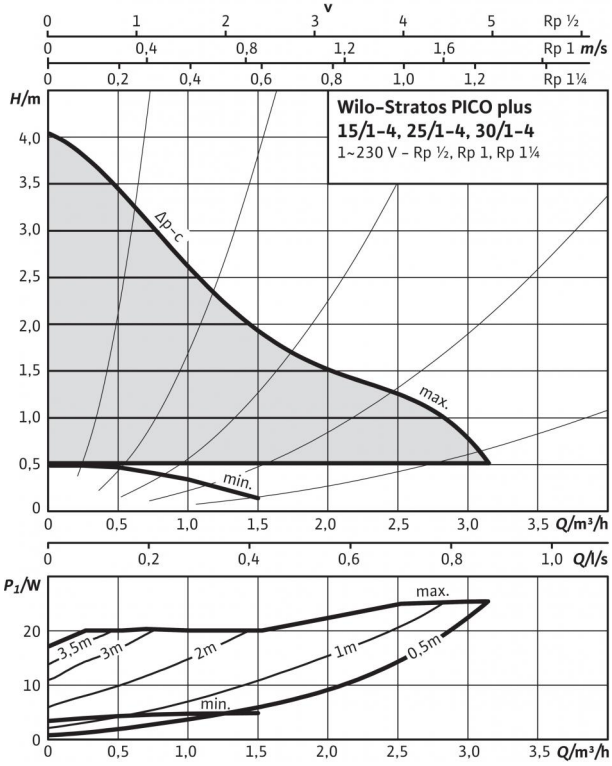

Kennlinien Δp-v (variabel)

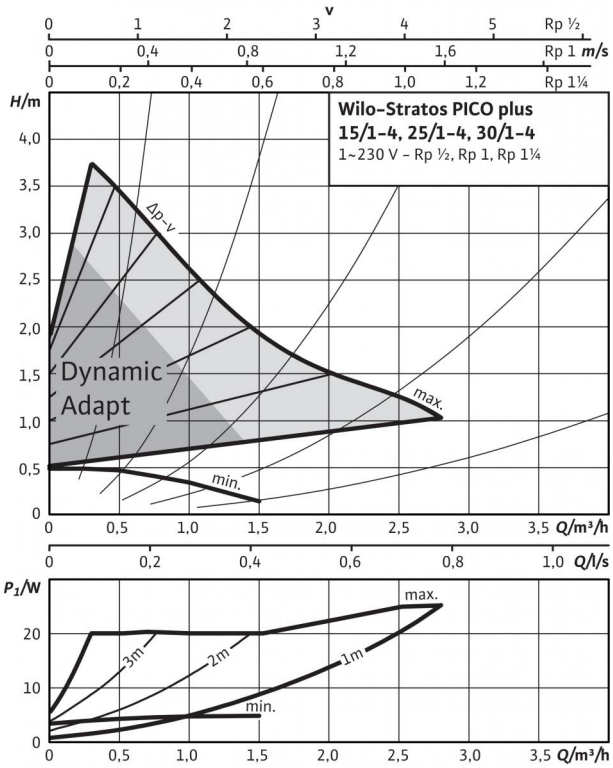

Zulässige Fördermedien (andere Medien auf Anfrage)	
Heizungswasser (gemäß VDI 2035)	•
Wasser-Glykol-Gemische (max. 1:1; ab 20 % Beimischung sind die Förderdaten zu überprüfen)	•

Zulässiger Einsatzbereich	
Temperaturbereich bei max. Umgebungstemperatur +25 °C	+2...+110 °C
Temperaturbereich bei max. Umgebungstemperatur +40 °C	+2...+95 °C
Temperaturbereich bei max. Umgebungstemperatur +60 °C	+2...+70 °C
Maximal zulässiger Betriebsdruck P_{max}	10 bar

Rohranschlüsse	
Rohrverschraubung	Rp 1¼
Nennweite Flansch	DN 32
Gewinde	G 2
Baulänge *L0*	180 mm

Motor/Elektronik	
Energieeffizienzindex (EEI)	≤ 0,16
Elektromagnetische Verträglichkeit	EN 61800-3
Störaussendung	EN 61000-6-3
Störfestigkeit	EN 61000-6-2
Drehzahlregelung	Frequenzumrichter
Schutzart	IP X4D
Isolationsklasse	F
Netzanschluss	1~230 V, 50/60 Hz
Drehzahl *n*	1200 - 3600 1/min
Motornennleistung P_2	17 W
Leistungsaufnahme P_1	3 - 25 W
Stromaufnahme *I*	max. 0,33 A
Motorschutz	nicht erforderlich (blockierstromfest)
Kabel-Verschraubung Connector	11 PG

Werkstoffe	
Pumpengehäuse	Grauguss (EN-GJL-200)
Laufrad	Kunststoff (PP - 40% GF)
Pumpenwelle	Edelstahl
Lager	Kohle, metallimprägniert

Mindestzulaufhöhe am Saugstutzen zur Vermeidung von Kavitation bei Wasser-Fördertemperatur	
Mindestzulaufhöhe bei 50 / 95 / 110 °C	0,5 / 3 / 10 m

Bestellinformationen	
Fabrikat	Wilo
Typ	Stratos PICO plus 30/1-4
Art.-Nr.	4216604
Gewicht Netto ca. *m*	2,1 kg

• = zulässig, - = nicht zulässig

Referenzwert für die effizientesten Umwälzpumpen ist EEI ≤ 0,20.

Datenblatt: Stratos PICO plus 30/1-4

Maßzeichnung

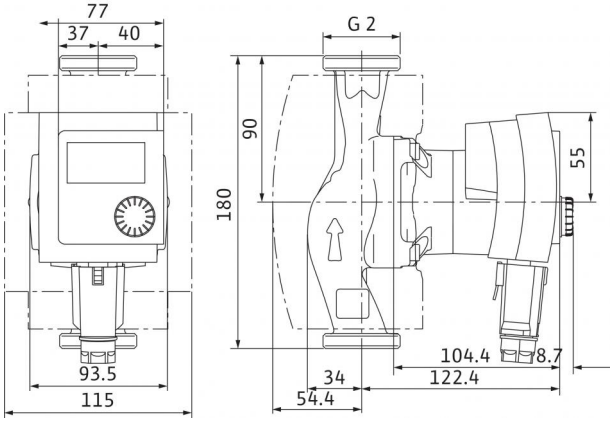

Klemmenplan

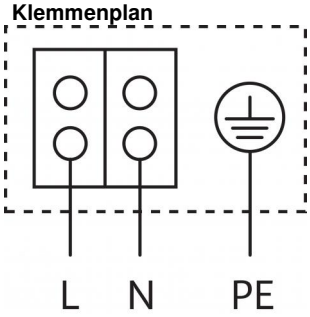

Blockierstromfester Motor
Wechselstrommotor (EM) 2-polig - 1~230 V, 50 Hz

Datenblatt: Stratos PICO plus 30/1-6

Kennlinien Δp-c (constant)

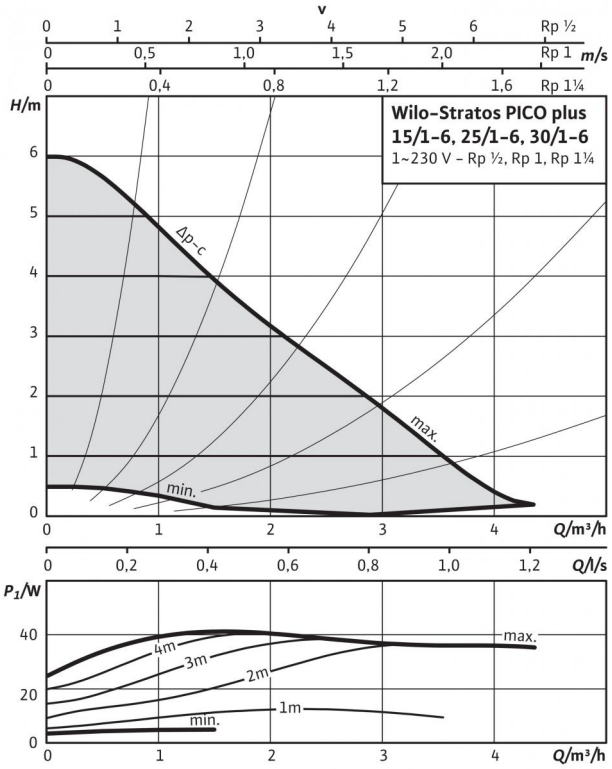

Kennlinien Δp-v (variabel)

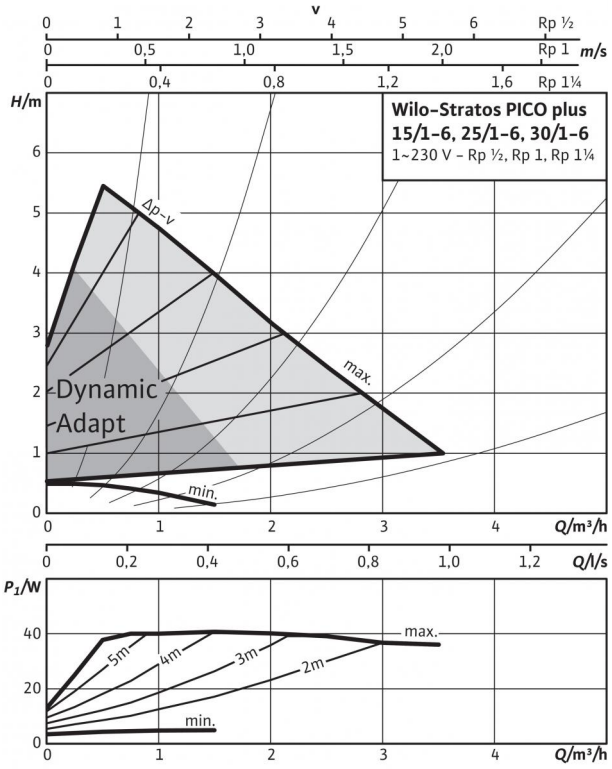

Zulässige Fördermedien (andere Medien auf Anfrage)	
Heizungswasser (gemäß VDI 2035)	•
Wasser-Glykol-Gemische (max. 1:1; ab 20 % Beimischung sind die Förderdaten zu überprüfen)	•

Zulässiger Einsatzbereich	
Temperaturbereich bei max. Umgebungstemperatur +25 °C	+2...+110 °C
Temperaturbereich bei max. Umgebungstemperatur +40 °C	+2...+95 °C
Temperaturbereich bei max. Umgebungstemperatur +60 °C	+2...+70 °C
Maximal zulässiger Betriebsdruck P_{max}	10 bar

Rohranschlüsse	
Rohrverschraubung	Rp 1¼
Nennweite Flansch	DN 32
Gewinde	G 2
Baulänge *L0*	180 mm

Motor/Elektronik	
Energieeffizienzindex (EEI)	≤ 0,20
Elektromagnetische Verträglichkeit	EN 61800-3
Störaussendung	EN 61000-6-3
Störfestigkeit	EN 61000-6-2
Drehzahlregelung	Frequenzumrichter
Schutzart	IP X4D
Isolationsklasse	F
Netzanschluss	1~230 V, 50/60 Hz
Drehzahl *n*	1200 - 4400 1/min
Motornennleistung P_2	32 W
Leistungsaufnahme P_1	3 - 40 W
Stromaufnahme *I*	max. 0,44 A
Motorschutz	nicht erforderlich (blockierstromfest)
Kabel-Verschraubung Connector	11 PG

Werkstoffe	
Pumpengehäuse	Grauguss (EN-GJL-200)
Laufrad	Kunststoff (PP - 40% GF)
Pumpenwelle	Edelstahl
Lager	Kohle, metallimprägniert

Mindestzulaufhöhe am Saugstutzen zur Vermeidung von Kavitation bei Wasser-Fördertemperatur	
Mindestzulaufhöhe bei 50 / 95 / 110 °C	0,5 / 3 / 10 m

Bestellinformationen	
Fabrikat	Wilo
Typ	Stratos PICO plus 30/1-6
Art.-Nr.	4216605
Gewicht Netto ca. *m*	2,1 kg

• = zulässig, - = nicht zulässig

Referenzwert für die effizientesten Umwälzpumpen ist EEI ≤ 0,20.

Datenblatt: Stratos PICO plus 30/1-6

Maßzeichnung

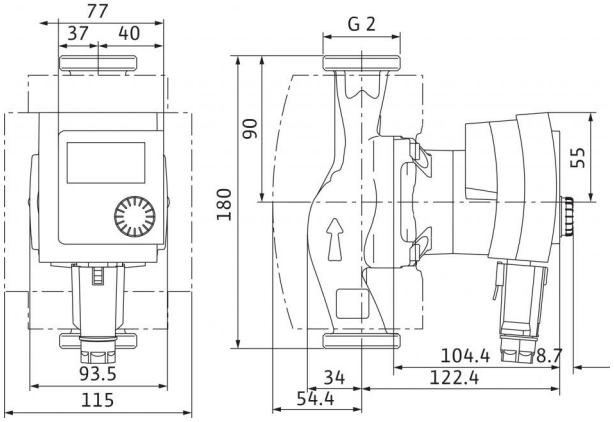

Klemmenplan

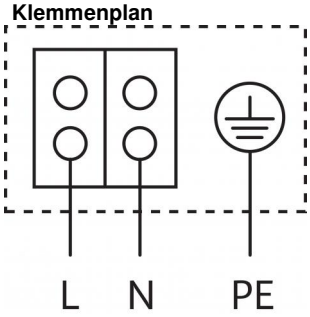

Blockierstromfester Motor
Wechselstrommotor (EM) 2-polig - 1~230 V, 50 Hz